ЗДФ-1500.108-01

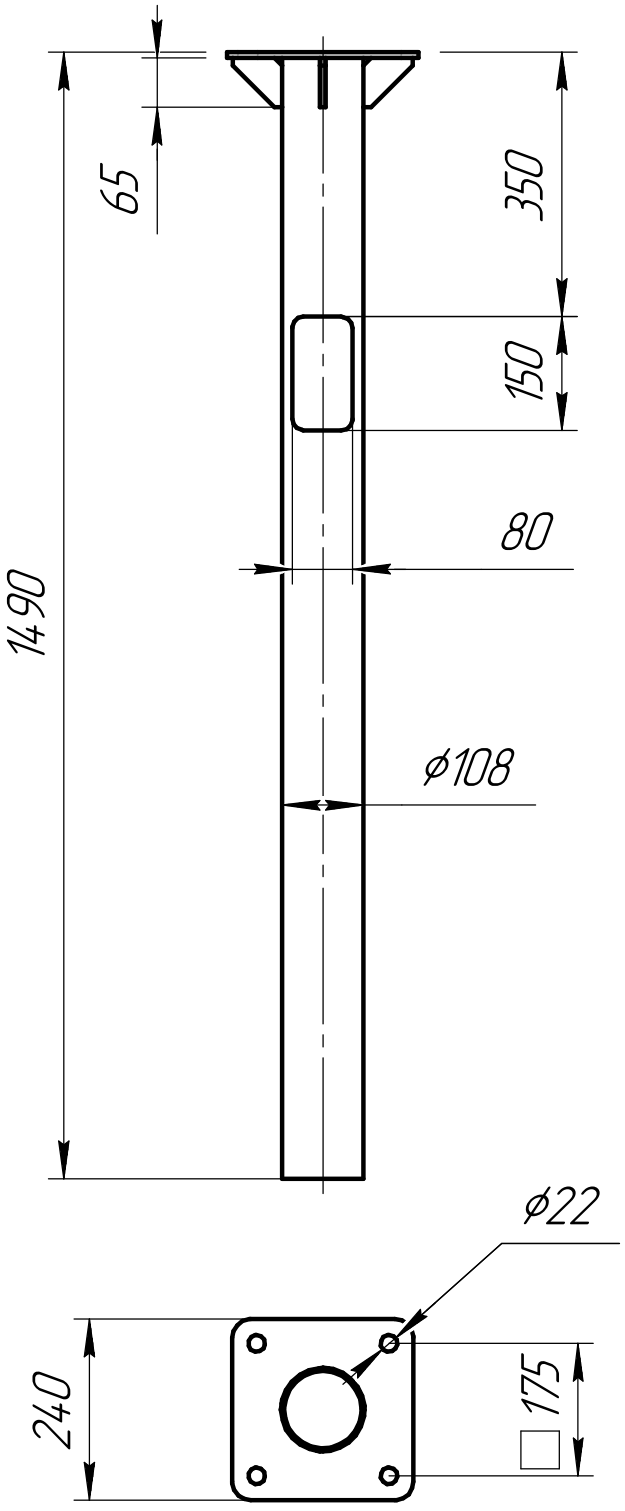

Изм.	Лист	№ докум.	Подп.	Дата
Разраб.				
Пров.				
Т.контр.				
Н.контр.				
Утв.				

ЗДФ-1500.108-01

Закладная деталь

Лит.	Масса	Масштаб
	14,7	1:10
Лист	Листов 1	

Лайтап

Перв. примен.

Справ. №

Подп. и дата

Инв. № дубл.

Взам. инв. №

Подп. и дата

Инв. № подл.

Копировал

Формат А4