ЗДФ-1500.133-300х300

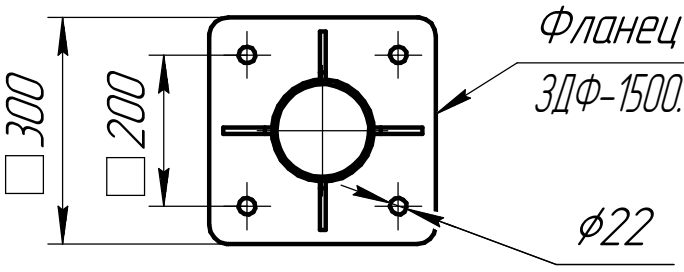

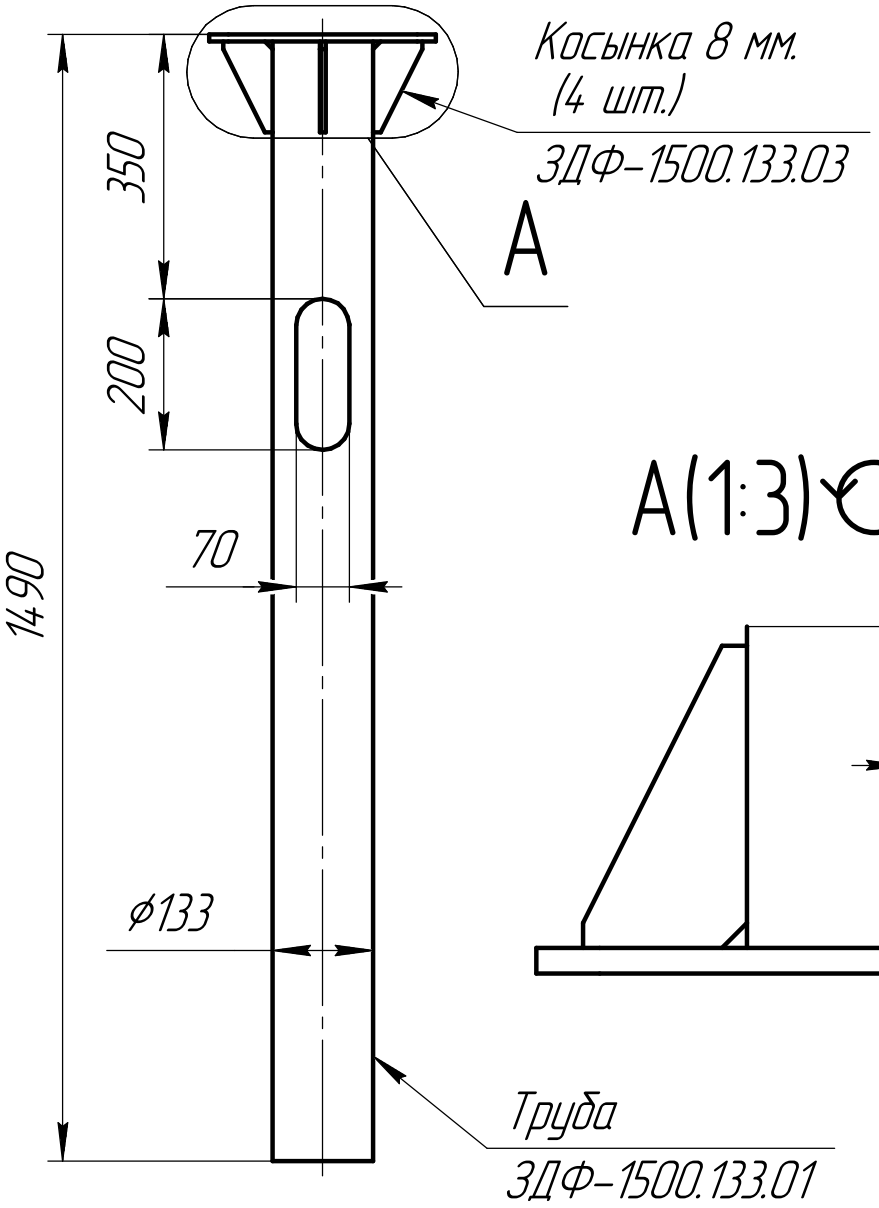

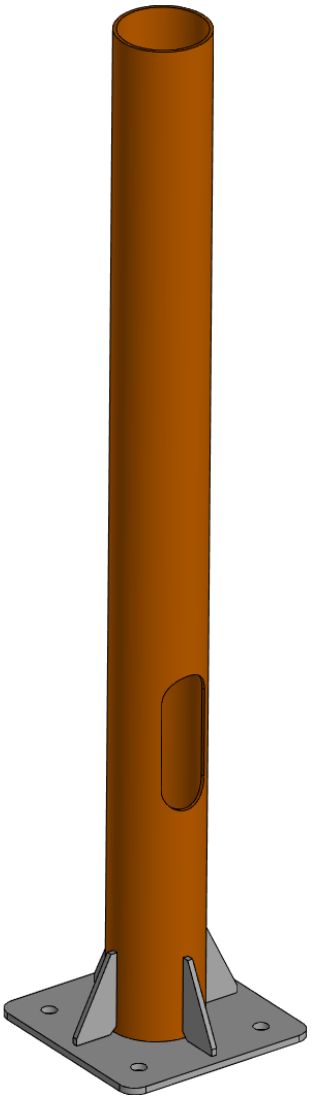

A(1:3)

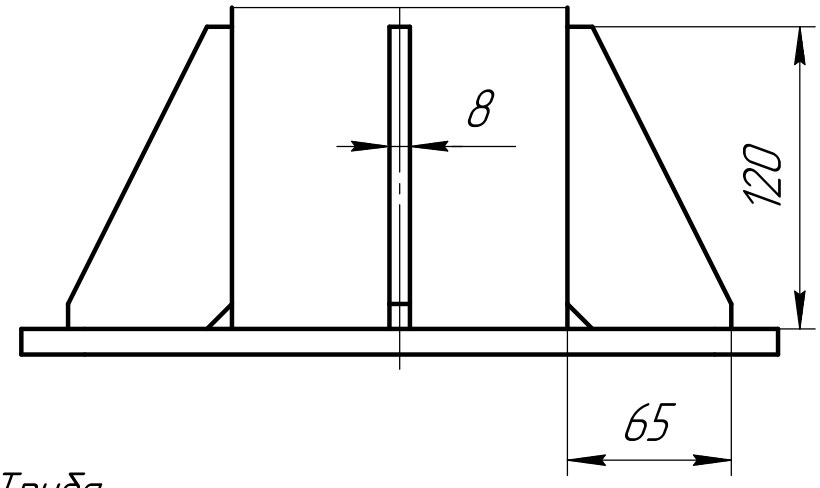

					ЗДФ-1500.133-300х300		
Изм.	Лист	№ докум.	Подп.	Дата	Закладная деталь фланца	Лит.	Масса: 29,44 / Масштаб: 1:10
Разраб.						Лист	Листов 1
Пров.							
Т.контр.						Лайтап	
Н.контр.							
Утв.							

Перв. примен. | Справ. № | Подп. и дата | Инв. № дубл. | Взам. инв. № | Подп. и дата | Инв. № подл.

Копировал | Формат А4